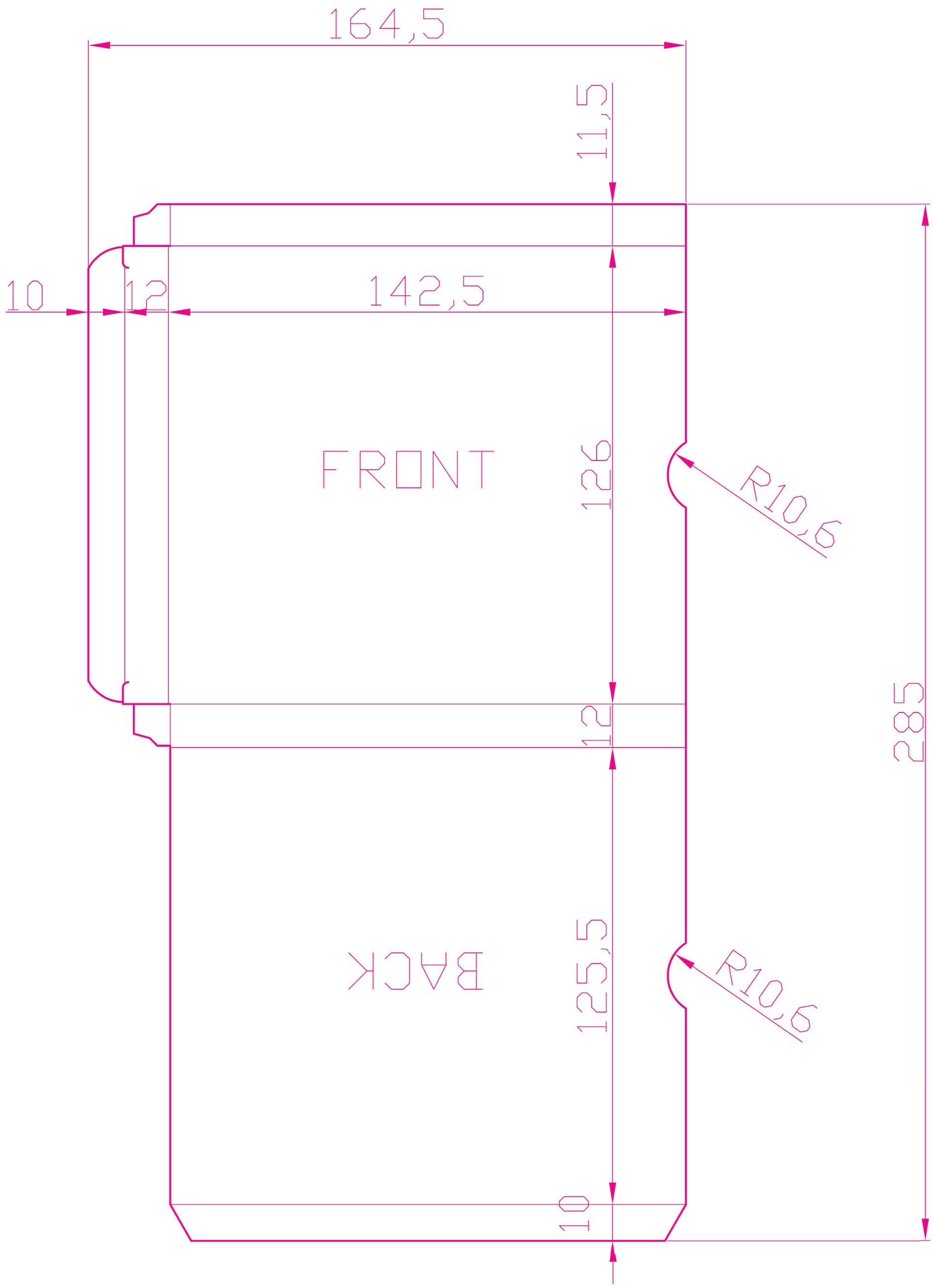
164,5
11,5
10
12
142,5
FRONT
126
R10,6
12
285
BACK
125,5
R10,6
10